Drehkupplung mit zylindrischem Außengewinde und Dichtung

AG BSPP
G 1/2

Profil
British

Technologie
"One-Push"-Sicherheit
(Schutz vor Peitschenhieb)

Betriebsdruck
2 bis 12 bar

Durchsatz bei 6 Bar
750 l/min (ΔP = 0,6 bar)

Durchgang
6 mm

Temperatur
-15°C bis +70°C

Werkstoff
Körper : Verbundwerkstoff

Vorteile
Antistatisch Kratzschutz

Beschreibung

Artikelnummer	AG BSPP
BSI 061153SE	G 1/2

Prevost SAS - 15 Rue du Pré Faucon - CS 90208 - Annecy-le-vieux - 74940 Annecy - France
Tel : +33 (0)4 50 64 04 45 - sales@prevost.eu - www.prevost.eu

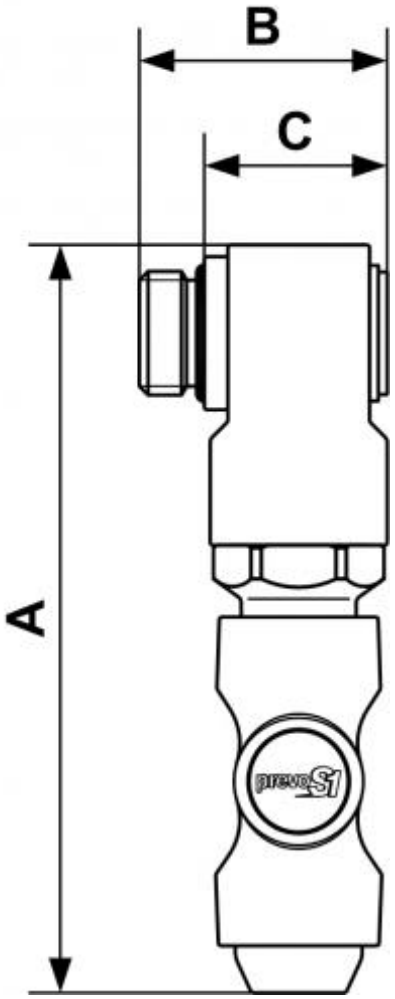

Dimensions			
Artikelnummer	A mm	B mm	C mm
BSI 061153SE	127	42	24