Ventilkupplung für die Landwirtschaft

IG	Nenn- Ø (mm)	Durchfluß (Nenndurchfluss in l/min)	Max. Betriebsdruck (bar)
M18 x 1,5	13	24	200

Profil	Technologie	Temperatur	Werkstoff
Austauschbar	Schraubbremsventil	-25°C bis +100°C	Körper: Stahl

Anwendungen	Vorteile	Anschluss
Landwirtschaft	Anschluss unter Druck	Manuelles Festziehen

Beschreibung

Artikelnummer	IG	Nenn- Ø (mm)	Durchfluß (Nenndurchfluss in l/min)	Max. Betriebsdruck (bar)
HVV 131181	M18 x 1,5	13	24	200

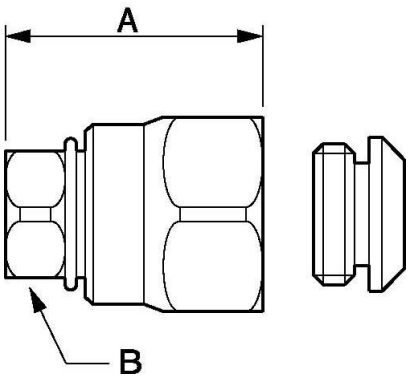

Dimensions		
Artikelnummer	A mm	B mm
HVV 131181	54	22