Rohrleitungsdose mit IG - 2 Kupplungen und Ablass - Profil Britisch - Durchgang 6 mm

Eingang mit IG BSPP
G 1/2

Ausgang mit 2 Kupplungen
BSI 06

Profil
British

Technologie
"One-Push"-Sicherheit
(Schutz vor Peitschenhieb)

Betriebsdruck
2 bis 12 bar

Durchsatz bei 6 Bar
750 l/min (ΔP = 0,6 bar)

Durchgang
6 mm

Temperatur
-15°C bis +70°C

Werkstoff
Körper : Verbundwerkstoff

Vorteile
Antistatisch Kratzschutz

Beschreibung

Artikelnummer	Eingang mit IG BSPP	Ausgang mit 2 Kupplungen
BSI 068103WK	G 1/2	BSI 06
BSI 068104WK	G 3/4	BSI 06

Prevost SAS - 15 Rue du Pré Faucon - CS 90208 - Annecy-le-vieux - 74940 Annecy - France
Tel : +33 (0)4 50 64 04 45 - sales@prevost.eu - www.prevost.eu

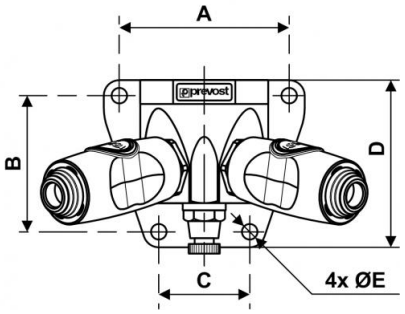

Dimensions					
Artikelnummer	A mm	B mm	C mm	D mm	E mm
BSI 068103WK	71	57	38	70	6.5
BSI 068104WK	71	57	38	70	6.5