Rohrleitungsdose mit Innengewinde - Ausgang 2 Kupplungen und Ablass

Eingang mit IG BSPP	Ausgang mit IG BSPP	Betriebsdruck	Temperatur
G 1/2	G 1/2	0 bis 16 bar	-20°C bis +80°C

Werkstoff	Ausgestattet mit
Aluminiumlegierung	Manuellem Ablass

Beschreibung

Artikelnummer	Eingang mit IG BSPP	Ausgang mit IG BSPP
MF 103S2	G 1/2	G 1/2
MF 104S2	G 3/4	G 1/2

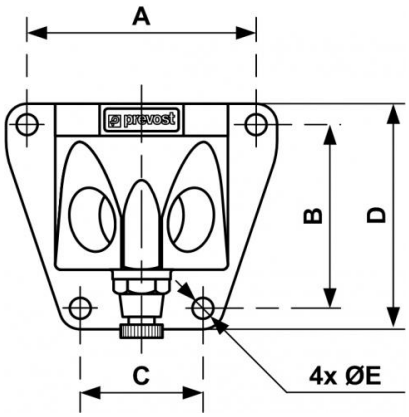

Dimensions					
Artikelnummer	A mm	B mm	C mm	D mm	E mm
MF 103S2	71	57	38	70	6.5
MF 104S2	71	57	38	70	6.5