PVR RFM - Kunststoff-Verschraubung AG mit Rohrstutzen

Für Kupplung Innen-Ø (mm)	Für Rohr mit Außen-Ø (mm)	AG BSPP	Max. Betriebsdruck
20	16	G 1/2	13 bar bei 23°C 7 bar bei 50°C
Vakuumfestigkeit	**Temperatur**	**Werkstoff**	**Erfüllt die Normen**
-0.98 bar (Vakuum 98%)	-20°C bis +50°C	Druckluftleitung und Kupplung: PVC	PED REACH

Beschreibung

Artikelnummer	Für Kupplung Innen-Ø (mm)	Für Rohr mit Außen-Ø (mm)	AG BSPP
PVR RFM162012	20	16	G 1/2
PVR RFM202512	25	20	G 1/2
PVR RFM253227	32	25	G 3/4
PVR RFM324034	40	32	G 1
PVR RFM405042	50	40	G 1 1/4

Artikelnummer	Für Kupplung Innen-Ø (mm)	Für Rohr mit Außen-Ø (mm)	AG BSPP
PVR RFM506349	63	50	G 1 1/2
PVR RFM637560	75	63	G 2

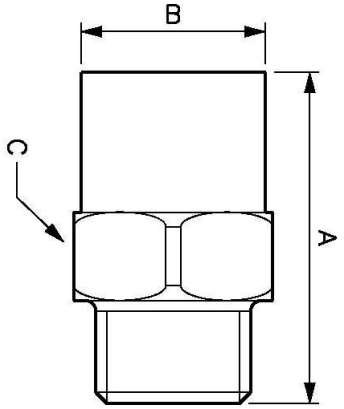

Dimensions			
Artikelnummer	A mm	B mm	C mm
PVR RFM162012	43	20	24
PVR RFM202512	46	25	27
PVR RFM253227	50	32	36
PVR RFM324034	57	40	42
PVR RFM405042	67	50	55
PVR RFM506349	74	63	65
PVR RFM637560	84	75	75