Serie DGO - Doppelschlauch mit Sicherheitskupplung ISOFLAM

Ø Innen./Außen. (mm)	Länge (m)	Technologie	Max. Betriebsdruck
10 x 17	15	Schlaucheinrastung mit Sperrraste	Sauerstoff: 1,5 bar Acetylen: 12,5 bar

Werkstoff	Anwendungen	Anschluss	Ausgestattet mit
Stahlgehäuse pulverbeschichtet	Schweißen, Schneiden	Zufuhrschlauch: 1 m	Fester Halterung

Beschreibung

Artikelnummer	Ø Innen./Außen. (mm)	Länge (m)
DGO 1015SIC	10 x 17	15

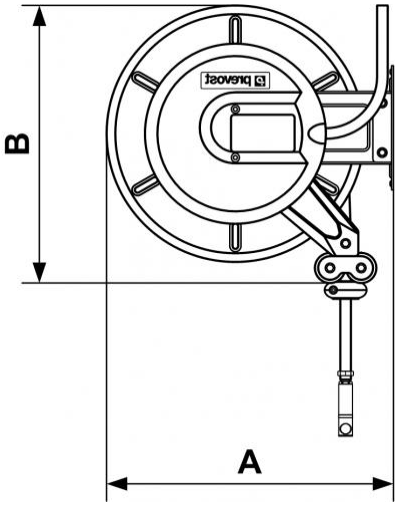

Dimensions		
Artikelnummer	A mm	B mm
DGO 1015SIC	460	447