ALTO 3 - Zwischenstück für Module G 1/2

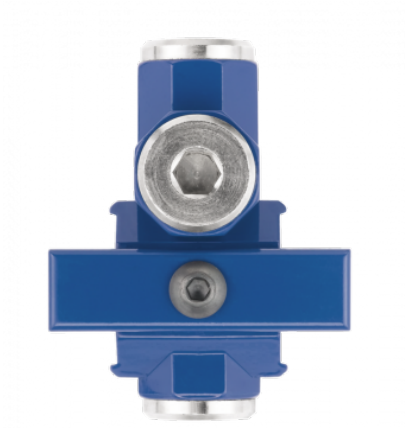

IG BSPP
G 1/2

Luftausgang
4 Ausgänge für ungeölte Luft

Temperatur
+5°C bis +50 °C

Werkstoff
Körper : Aluminium Behälter Polycarbonat mit Metallschutz

Ausgestattet mit
Manuellem Ablass

Beschreibung

Artikelnummer	IG BSPP	Luftausgang
TE 3	G 1/2	4 Ausgänge für ungeölte Luft

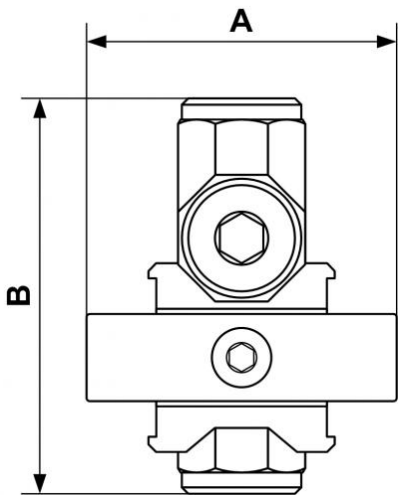

Dimensions		
Artikelnummer	A mm	B mm
TE 3	73	93