Elektrische Kabelaufroller mit tragbarer 24-V-Lampe

Länge
14 m (+ 1,5 außen)

Querschnitt
2 x 1 mm²

Werkstoff (Kabelaufroller)
Kabelaufroller : Gummi H05 RN-F

Gewicht (kg)
5

Temperatur
-5° bis + 40°C

Werkstoff
Ummanteltes Polypropylen

Ausgestattet mit
Drehbarer Halterung

Beschreibung

Artikelnummer	Länge	Querschnitt	Werkstoff (Kabelaufroller)	Gewicht (kg)
DEL BA24	14 m (+ 1,5 außen)	2 x 1 mm²	Kabelaufroller : Gummi H05 RN-F	5

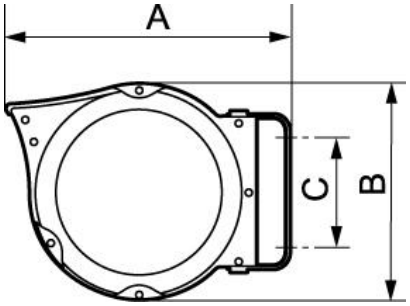

Dimensions			
Artikelnummer	A mm	B mm	C mm
DEL BA24	375	290	130